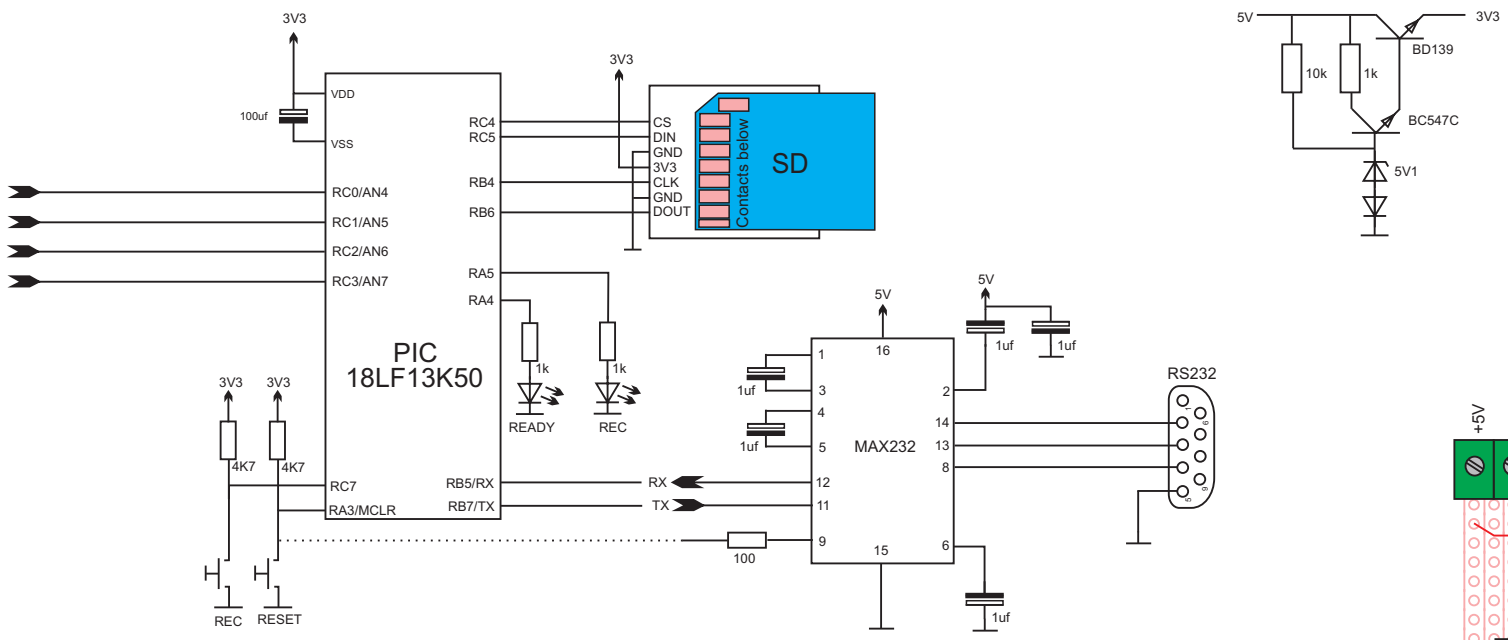

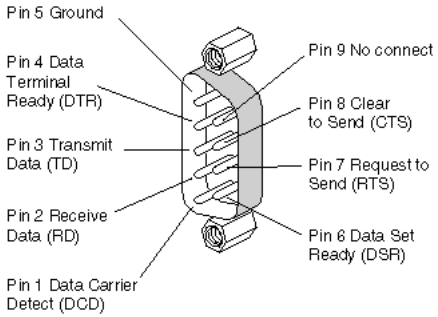

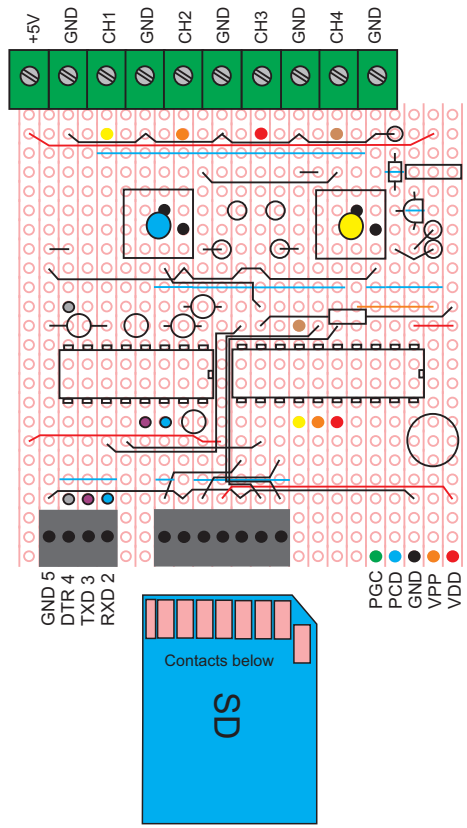

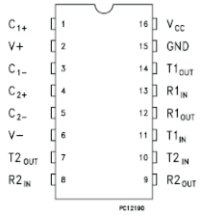

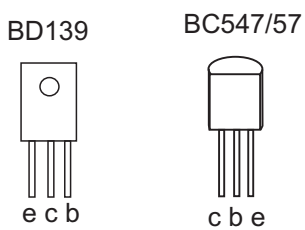


```
                    ___ ___
          VDD O|1   - 20|O  VSS
   RA5 OSC1 OSCIN O|2    19|O  RA0  +    PGD
  RA4 OSC2 CLKOUT O|3    18|O  RA1  D-   PGC
     RA3 MCLR VPP O|4    17|O  VUSB
 RC5 CCP P1A T0CKI O|5    16|O  RC0  AN4  C12IN+  INT0    VREF+
 RC4 P1B C12OUT SRQ O|6    15|O  RC1  AN5  C12IN1- INT1    VREF-
RC3 AN7 P1C C12IN3- PGM O|7    14|O  RC2  AN6  P1D     C12IN2- CVREF INT2
RC6 AN8 SS  T13CKI T1OSCI O|8    13|O  RB4  AN10 SDI     SDA
 RC7 AN9 SDO T1OSCO O|9    12|O  RB5  AN11 RX      DT
          RB7 TX CK O|10   11|O  RB6  SCK  SCL
                    -------
```

PIC18LF13K50 DATA LOGGER

GET: RICK

D.D: april 20, 2010